【19】中華民國　　【12】專利公報　（U）

【11】證書號數：M599051
【45】公告日： 中華民國 109 (2020) 年 07 月 21 日
【51】Int. Cl.：　*H02J7/35　(2006.01)*　*A41D31/04　(2019.01)*
新型　全 6 頁

【54】名　稱：　穿戴式太陽能充電裝置
【21】申請案號：　109205472　【22】申請日： 中華民國 109 (2020) 年 05 月 06 日
【72】新型創作人：陳文亮 (TW) ；姚潁良 (TW)
【71】申 請 人：　樹德科技大學
高雄市燕巢區橫山路 59 號
【74】代 理 人：　黃珊珊；劉怡盈

【57】申請專利範圍

1. 一種穿戴式太陽能充電裝置，包含：
一配戴單元，包括一本體；及
一蓄電單元，包括一設置於該本體上的太陽能面板、一包覆於該本體內且電連接於該太陽能面板的蓄電電池，及一電連接於該蓄電電池且顯露於該本體之一端的充電接頭。
2. 如請求項 1 所述的穿戴式太陽能充電裝置，其中，該本體具有一第一表面，及一相反於該第一表面的第二表面，該太陽能面板是設置於該第一表面。
3. 如請求項 2 所述的穿戴式太陽能充電裝置，其中，該配戴單元還包括分別形成於該本體之第二表面的一第一接觸部，及一第二接觸部。
4. 如請求項 3 所述的穿戴式太陽能充電裝置，其中，該蓄電單元還包括分別電連接於該蓄電電池的一第一充電接點及一第二充電接點。
5. 如請求項 4 所述的穿戴式太陽能充電裝置，其中，該蓄電單元的該第一充電接點與該第二充電接點，是分別對應該配戴單元的該第一接觸部及該第二接觸部。
6. 如請求項 1 所述的穿戴式太陽能充電裝置，其中，該充電接頭為 USB 接頭的形態。
7. 如請求項 1 所述的穿戴式太陽能充電裝置，其中，該本體具有可撓性。
8. 如請求項 7 所述的穿戴式太陽能充電裝置，其中，該本體的另一端形成有一容置孔，該本體彎折時，該蓄電單元的充電接頭是插置於該容置孔內。
9. 如請求項 1 所述的穿戴式太陽能充電裝置，其中，該本體的兩端是呈矩形。
10. 如請求項 1 所述的穿戴式太陽能充電裝置，其中，該本體的兩端是呈半圓形。

圖式簡單說明

圖 1 是一立體分解示意圖，說明本新型穿戴式太陽能充電裝置之較佳實施例；
圖 2 是一立體圖，說明圖 1 組合後的態樣；
圖 3 是一立體圖，說明圖 2 組合成手環的態樣；
圖 4 是一示意圖，說明本較佳實施例對一手機進行充電的態樣；
圖 5 是一示意圖，說明本較佳實施例利用一電池對一手機進行充電的態樣；
圖 6 是一示意圖，說明本較佳實施例對一電池進行充電的態樣；及
圖 7 是一立體圖，說明該較佳實施例之另一種外觀型態。

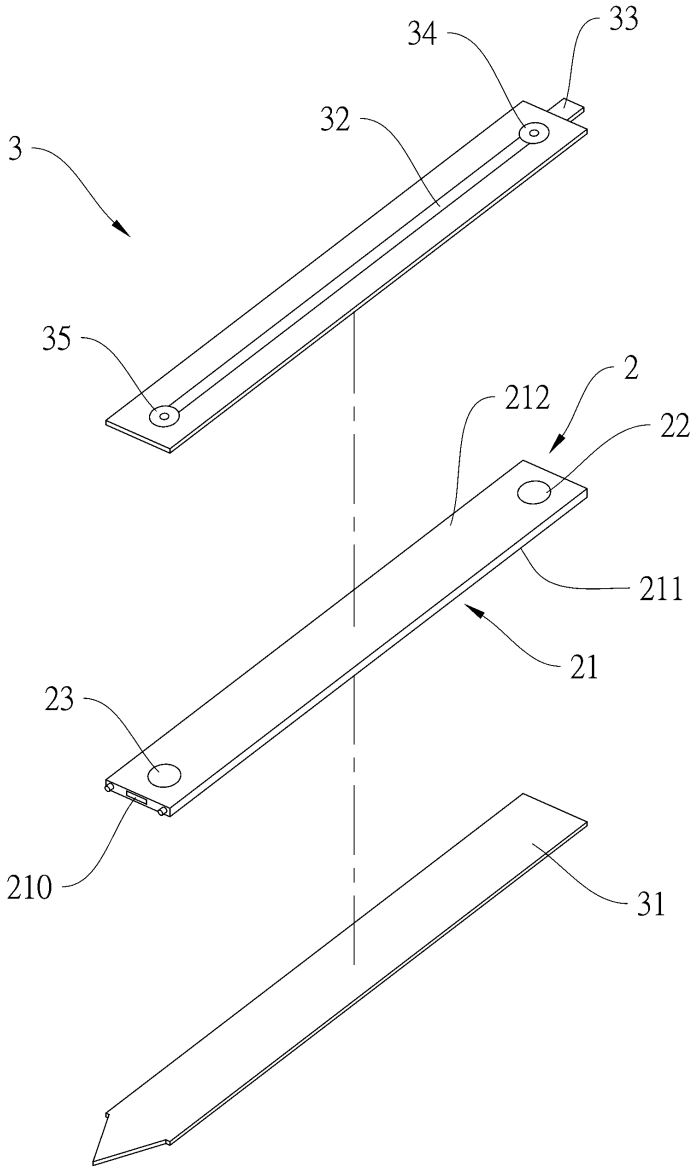

圖 1

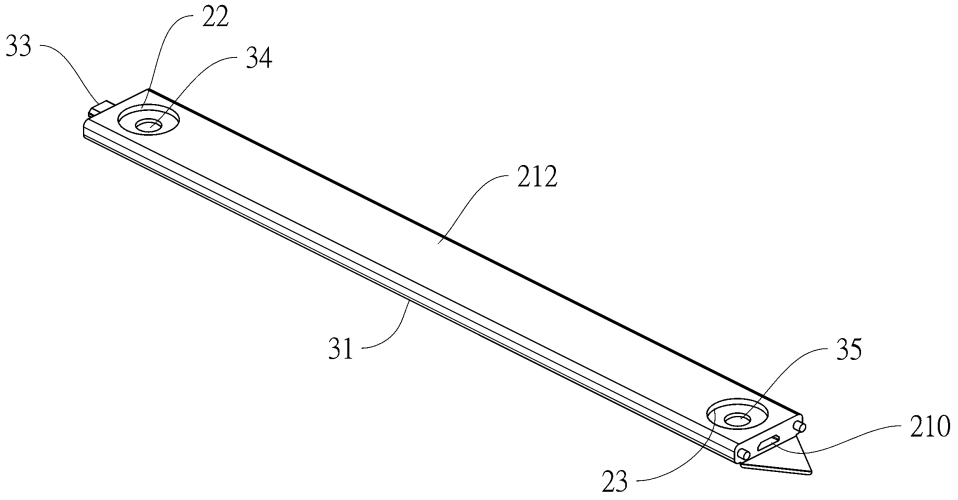

圖 2

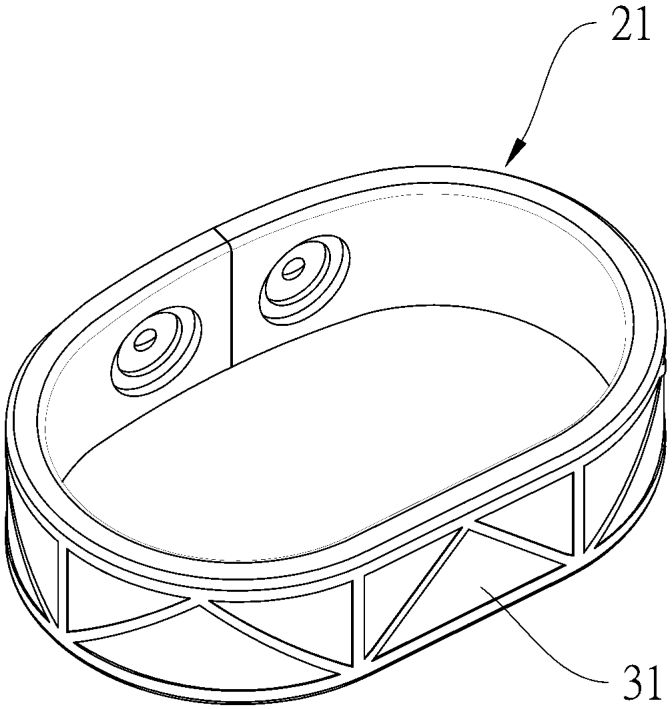

圖 3

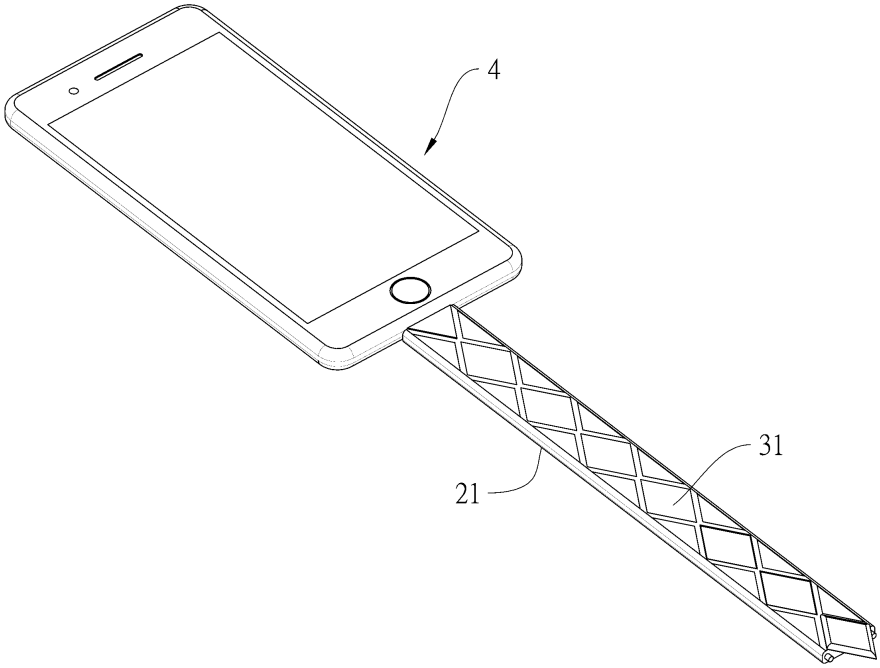

圖 4

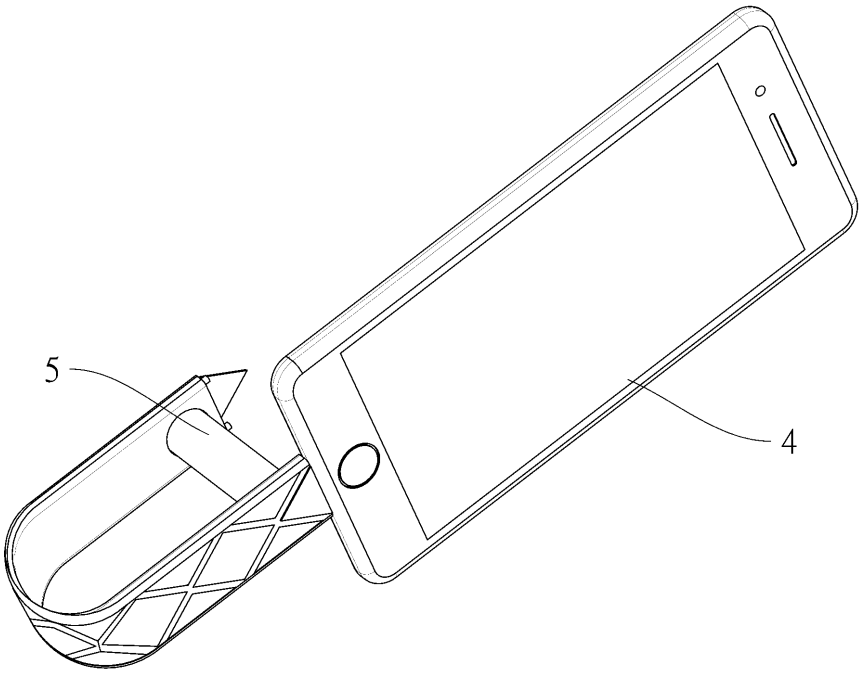

圖 5

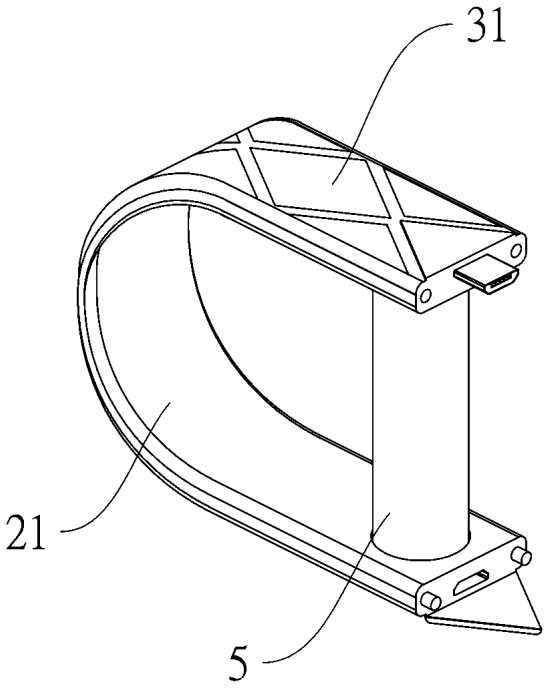

圖 6

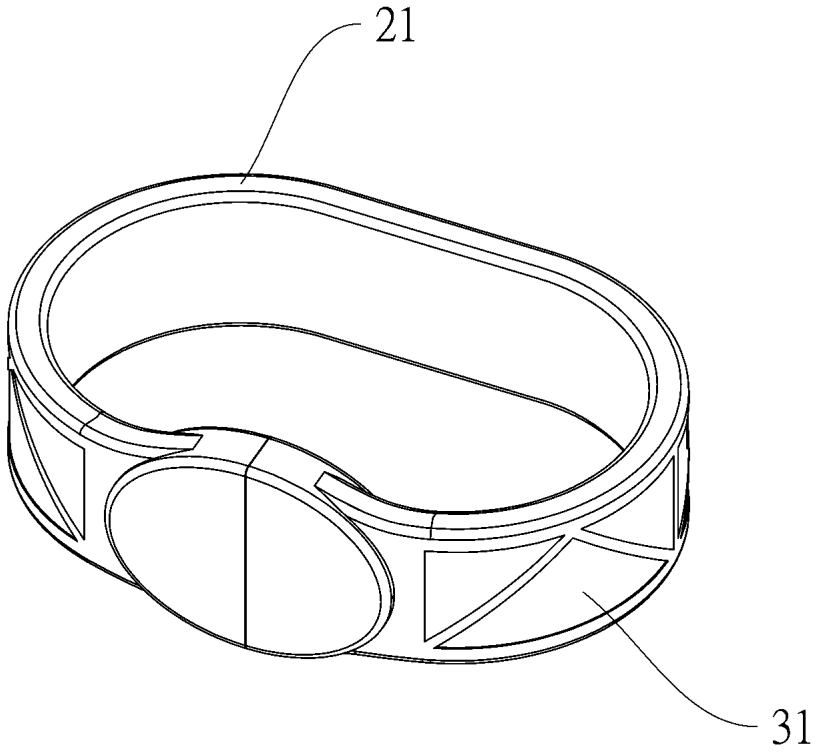

圖 7