【19】中華民國　　【12】專利公報　（U）

【11】證書號數：M598712
【45】公告日： 中華民國 109 (2020) 年 07 月 21 日
【51】Int. Cl.：　*A63B23/16　(2006.01)*

新型　　全 10 頁

【54】名　　稱：　益智遊戲裝置
【21】申請案號：　109205471　　【22】申請日： 中華民國 109 (2020) 年 05 月 06 日
【72】新型創作人：陳文亮 (TW) ；姚穎良 (TW) ；李俊穎 (TW) ；張倚禎 (TW)
【71】申 請 人：　樹德科技大學
高雄市燕巢區橫山路 59 號
【74】代 理 人：　黃珊珊；劉怡盈

【57】申請專利範圍

1. 一種益智遊戲裝置，包含：
一第一板體，包括一第一束板，及一設置於該第一束板之一第一穿孔，該第一穿孔以一孔寬為限呈長條態樣；
一第二板體，包括一與該第一束板間隔設置之第二束板，及一設置於該第二束板之第二穿孔，該第二穿孔的形狀及位置與該第一穿孔相配合；
一桿體，包括一穿設於該第一穿孔之第一滑桿、一設置於該第二穿孔之第二滑桿，及一與該第一滑桿及該第二滑桿連接之第一連接桿；及
一連接體，包括一底板、一設置於該底板之第一側緣，及一設置於該底板之第二側緣，該第一束板與該第一側緣連接，該第二束板與該第二側緣連接。
2. 依據申請專利範圍第 1 項所述之益智遊戲裝置，其中，該第一滑桿與該第二滑桿概呈圓形，且該第一滑桿及該第二滑桿的半徑與該孔寬相配合。
3. 依據申請專利範圍第 1 項所述之益智遊戲裝置，其中，該桿體更包括一與該第一滑桿及該第二滑桿連接之第二連接桿，該第一連接桿與該第二連接桿彼此間隔。
4. 依據申請專利範圍第 1 項所述之益智遊戲裝置，更包括一放置體，該桿體更包括一與該第一滑桿及該第二滑桿連接之第二連接桿，該第一連接桿與該第二連接桿彼此間隔，該放置體放置於該第一連接桿及該第二連接桿上，該放置體的體積寬度大於該第一連接桿與該第二連接桿之間的距離。
5. 依據申請專利範圍第 1 項所述之益智遊戲裝置，其中，該桿體更包括一設置在該第一滑桿與該第一連接桿之間的第一限位部，該第一限位部的寬度大於該孔寬。
6. 依據申請專利範圍第 1 項所述之益智遊戲裝置，其中，該桿體更包括一設置在該第二滑桿與該第一連接桿之間的第二限位部，該第二限位部的寬度大於該孔寬。
7. 依據申請專利範圍第 1 項所述之益智遊戲裝置，其中，該桿體更包括一與該第一滑桿連接之第一握持部，該第一握持部與該第一連接桿分設在該第一束板的兩側。
8. 依據申請專利範圍第 1 項所述之益智遊戲裝置，其中，該桿體更包括一與該第二滑桿連接之第二握持部，該第二握持部與該第一連接桿分設在該第二束板的兩側。
9. 依據申請專利範圍第 1 項所述之益智遊戲裝置，其中，該第一板體更包括一設置於該第一束板之第一組合結構，該連接體更包括一設置於該第一側緣之第三組合結構，該第一組合結構與該第三組合結構可分離地組合在一起。

10. 依據申請專利範圍第 1 項所述之益智遊戲裝置，其中，該第二板體更包括一設置於該第二束板之第二組合結構，該連接體更包括一設置於該第二側緣之第三組合結構，該第一組合結構與該第三組合結構可分離地組合在一起。

圖式簡單說明

圖 1 是一立體示意圖，說明中華民國專利 M287170，一種平衡反應訓練器；

圖 2 是一使用示意圖，為本新型一種益智遊戲裝置之一第一較佳實施例，說明一第一人員與一第二人員使用該益智遊戲裝置；

圖 3 是一側視示意圖，說明於該第一較佳實施例中，該益智遊戲裝置之一第一板體；

圖 4 是一側視示意圖，說明於該第一較佳實施例中，該益智遊戲裝置之一第二板體；

圖 5 是一局部俯視示意圖，說明於該第一較佳實施例中，該益智遊戲裝置之局部俯視態樣；

圖 6 是一立體示意圖，說明於該第一較佳實施例中，該益智遊戲裝置之一連接座與該第一板體組合，該連接座與該第二板體分離；

圖 7 是一立體示意圖，為本新型一種益智遊戲裝置之一第二較佳實施例，說明三角柱體之一放置體放置於一桿體上；及

圖 8 是一立體示意圖，為本新型一種益智遊戲裝置之一第三較佳實施例，說明四方體之一放置體放置於一桿體上。

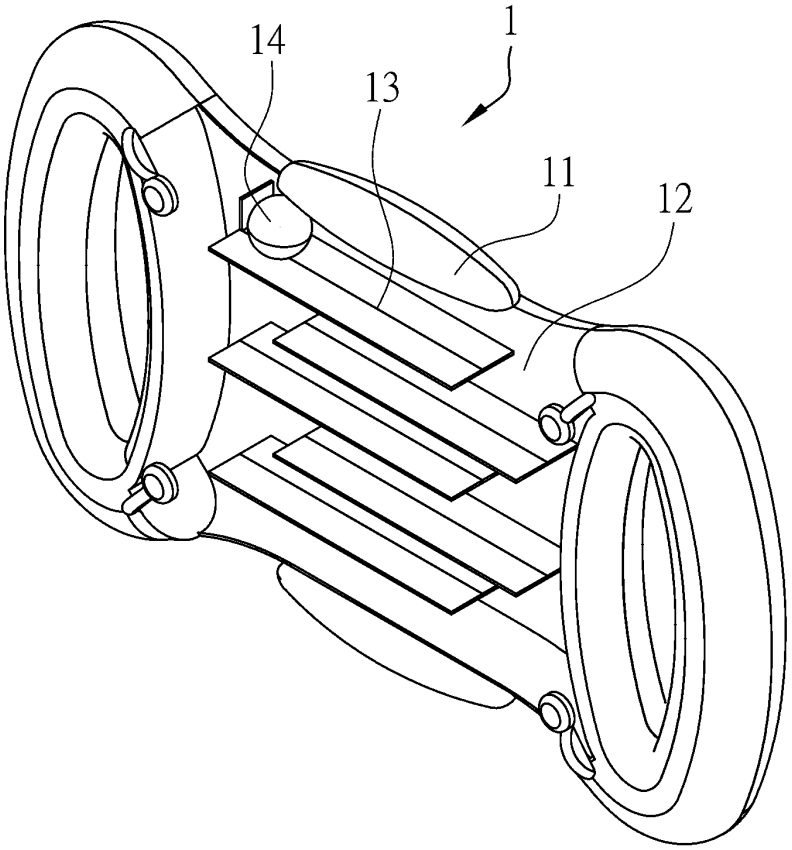

圖 1

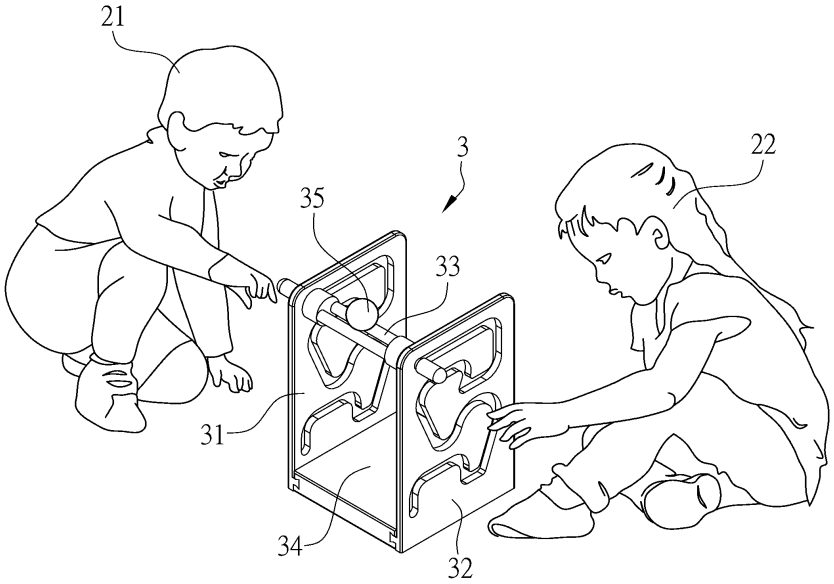

圖 2

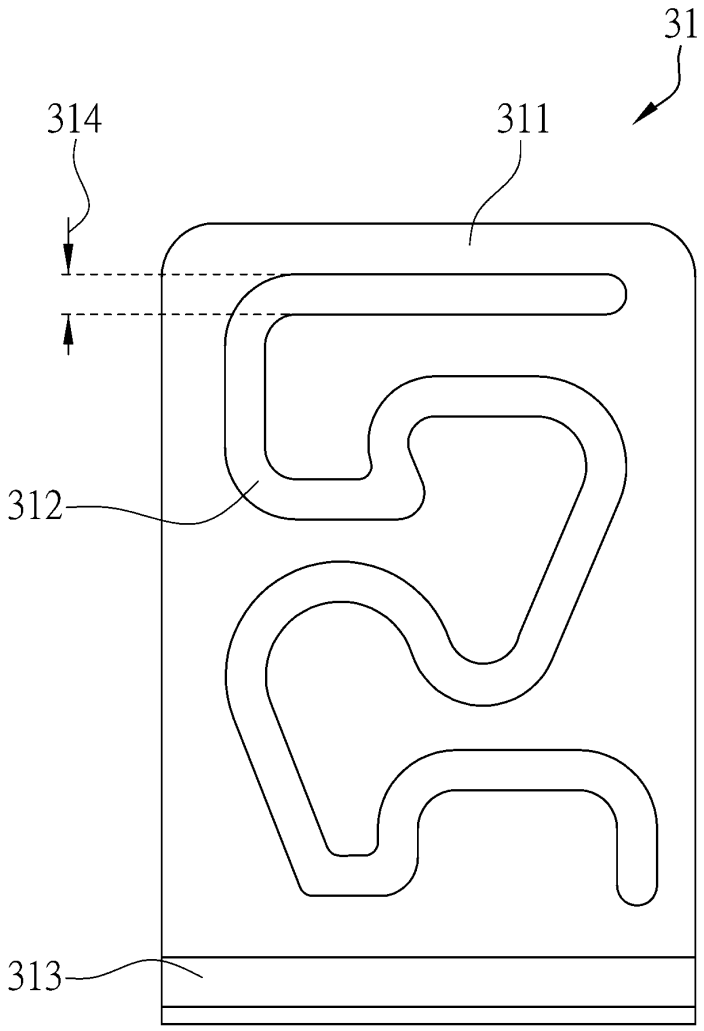

圖 3

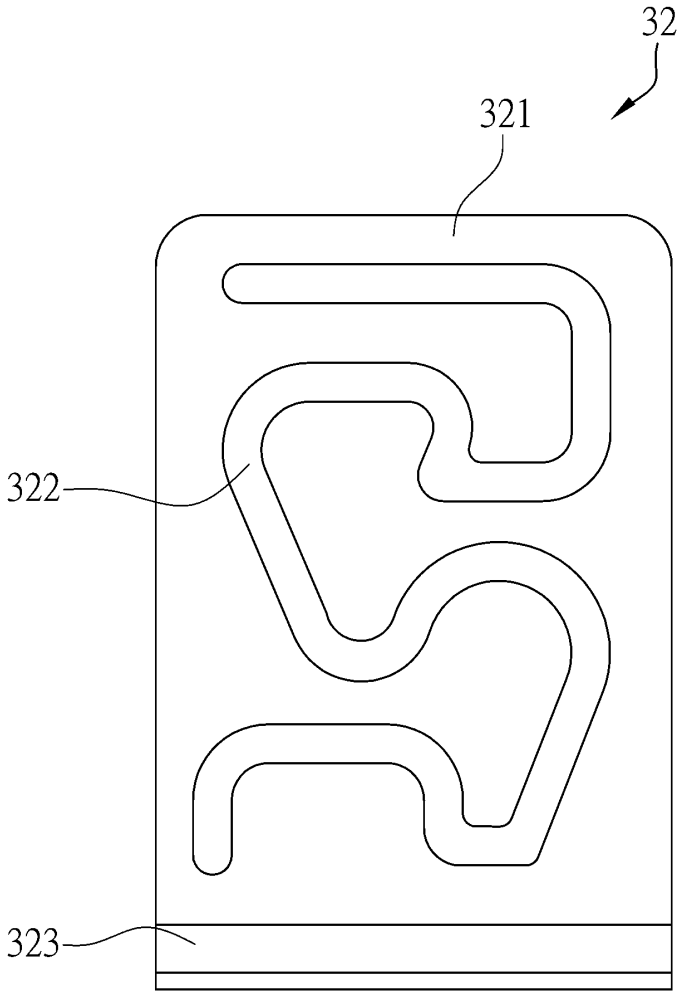

圖 4

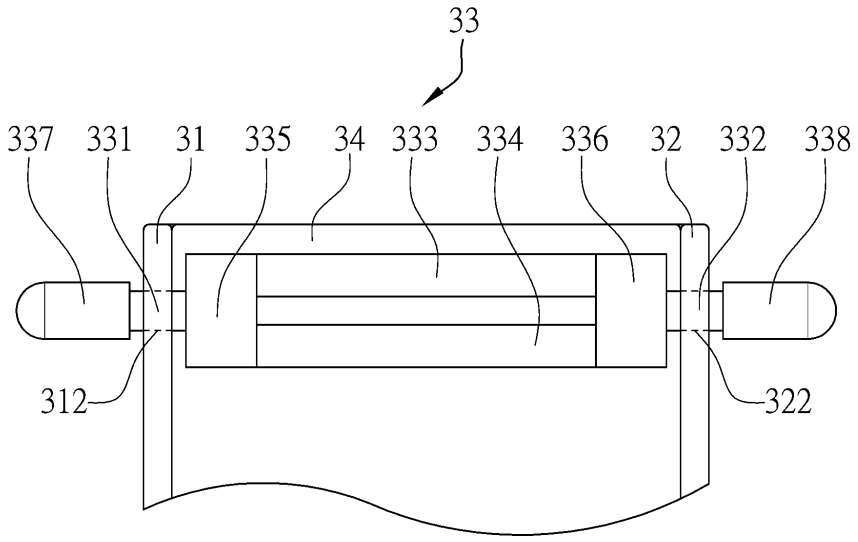

圖 5

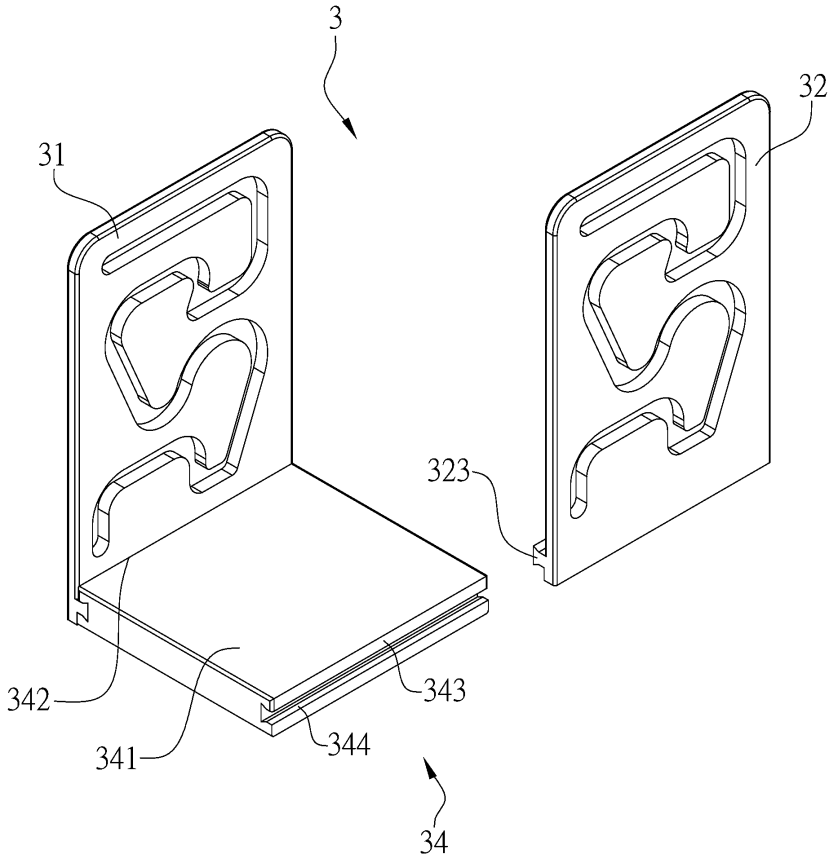

圖 6

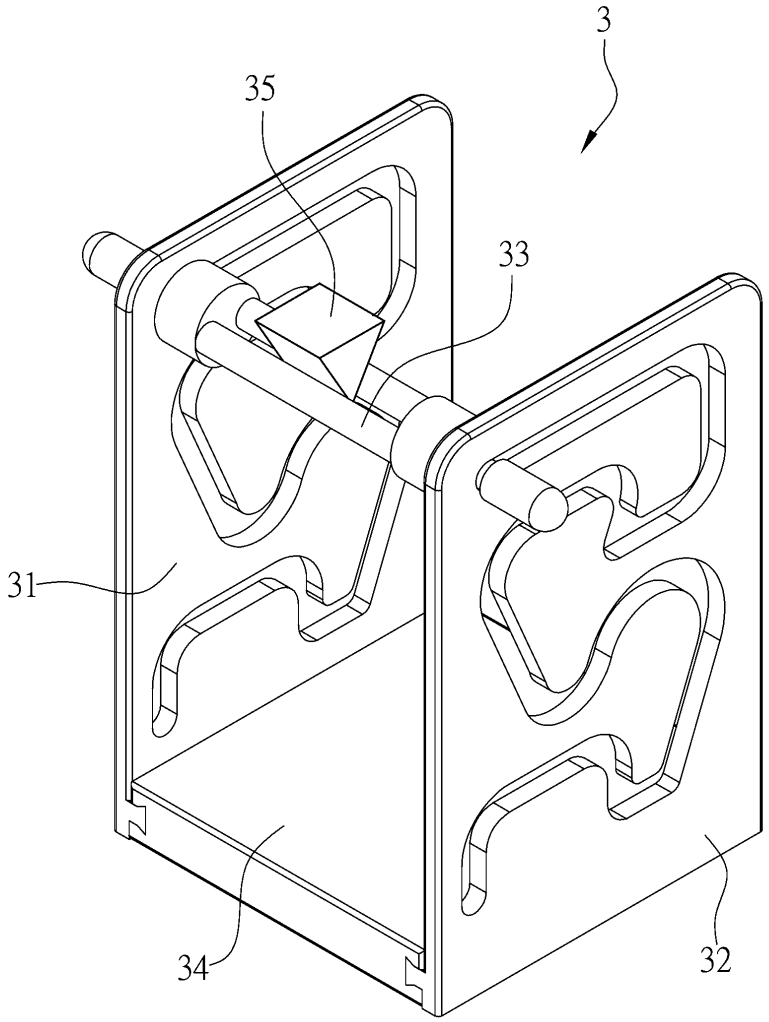

圖 7

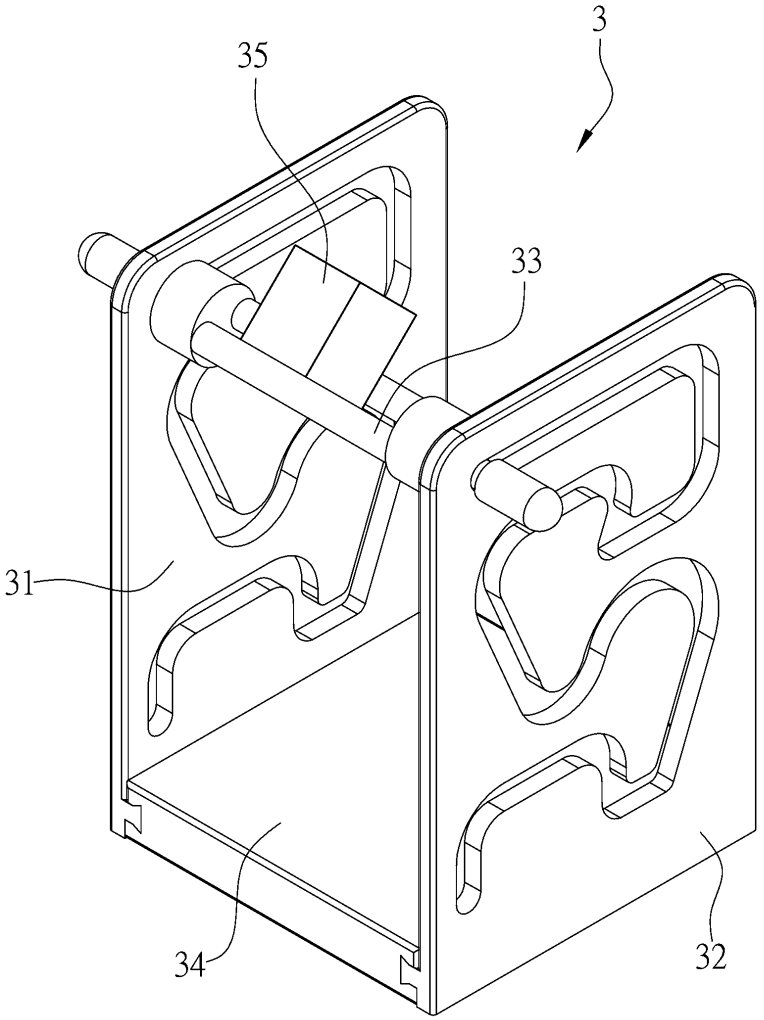

圖 8