【19】中華民國　　【12】專利公報　（B）

【11】證書號數：I697299
【45】公告日： 中華民國 109 (2020) 年 07 月 01 日
【51】Int. Cl.：　*A45B25/00　(2006.01)*

發明　　全 8 頁

【54】名　稱：戶外遮蔽裝置

【21】申請案號：108117839　　【22】申請日： 中華民國 108 (2019) 年 05 月 23 日

【72】發 明 人： 陳文亮 (TW) CHEN, WEN-LIANG；林怡妏 (TW) LIN, YI-WEN；劉姿佑 (TW) LIY, TZU-YU
【71】申 請 人： 樹德科技大學　SHU-TE UNIVERSITY
高雄市燕巢區橫山路 59 號
【74】代 理 人： 黃珊珊

【56】參考文獻：

TW	M400231	TW	M568059
CN	2778048Y	CN	107960732A

審查人員：王集福

【57】申請專利範圍

1. 一種戶外遮蔽裝置，包含：一送風單元，包括一送風管、一設置於該送風管一端之送風機，及一設置於該送風管另一端之出風口，該送風機將空氣吹入該送風管以使該出風口吹出空氣，其中，該送風管具有複數側板；一放置單元，包括一設置於該送風管外緣之放置桌，該放置桌具有複數分設於該側板之第一桌板；及一遮蔽單元，包括一設置於該送風管並自該出風口向外突伸之支撐桿、一設置於該支撐桿之遮蔽傘，及一設置於該遮蔽傘之導風面，該導風面用以承接吹出該出風口的空氣並將空氣導出該遮蔽傘。
2. 依據申請專利範圍第 1 項所述戶外遮蔽裝置，其中，該複數第一桌板與對應之側板樞接在一起。
3. 依據申請專利範圍第 1 項所述戶外遮蔽裝置，其中，該放置桌更具有複數分別設置於該複數第一桌板及該複數側板間之支撐部，該複數支撐部用以固定該複數第一桌板及該複數側板間之角度。
4. 依據申請專利範圍第 1 項所述戶外遮蔽裝置，其中，該放置桌更具有複數分別樞接該複數第一桌板之第二桌板。
5. 依據申請專利範圍第 4 項所述戶外遮蔽裝置，其中，該放置桌更具有複數分別設置於該第一桌板之第一凸部，及複數分別設置於該第二桌板之第一凹部，該複數第一凸部可分離地與鄰近之第一凹部組合。
6. 依據申請專利範圍第 4 項所述戶外遮蔽裝置，其中，該放置桌更具有複數分別樞接該複數第二桌板之第三桌板。
7. 依據申請專利範圍第 6 項所述戶外遮蔽裝置，其中，該放置桌更具有複數分別設置於該第一桌板之第二凸部，及複數分別設置於該第三桌板之第二凹部，該複數第二凸部可分離地與鄰近之第二凹部組合。
8. 依據申請專利範圍第 1 項所述戶外遮蔽裝置，其中，該送風單元更包括一設置於該送風管內之插設結構，及一可分離地設置於該出風口之封口體，該插設結構用以提供該支撐桿插設。

9. 依據申請專利範圍第 1 項所述戶外遮蔽裝置，其中，該遮蔽單元之支撐桿具有一圍繞界定一桿部送風空間之桿部外殼，該遮蔽單元之遮蔽傘具有複數分別圍繞界定一傘部送風空間之傘部外殼，及複數設置於該傘部外殼之傘部出風口，該桿部送風空間與該送風管的內部空間連通，該複數傘部送風空間與該桿部送風空間連通，該複數傘部出風口用以將該複數傘部送風空間與外界連通。

圖式簡單說明

圖 1 是一裝置示意圖，說明一種戶外設置於地面的大型傘具構造；

圖 2 是一裝置示意圖，說明本發明戶外遮蔽裝置之一第一較佳實施例的使用態樣；

圖 3 是一裝置示意圖，說明於該第一較佳實施例中，一送風單元控制空氣流通的態樣；

圖 4 是一裝置示意圖，說明於該第一較佳實施例中，一第一桌板藉由一支撐部支撐於一側板的態樣；

圖 5 是一裝置示意圖，說明於該第一較佳實施例中，一封口體與一出風口分離的態樣，以及一放置單元收納的態樣；

圖 6 是一裝置示意圖，說明於該第一較佳實施例中，該放置單元的結構；及

圖 7 是一裝置示意圖，說明本發明戶外遮蔽裝置之一第二較佳實施例，一送風單元與一遮蔽單元送風之態樣。

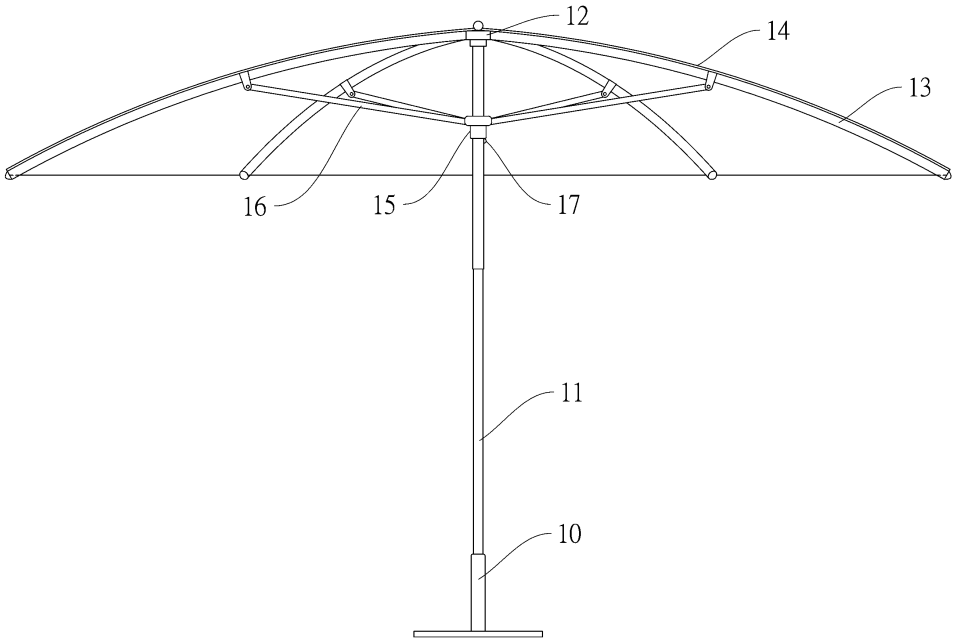

圖 1

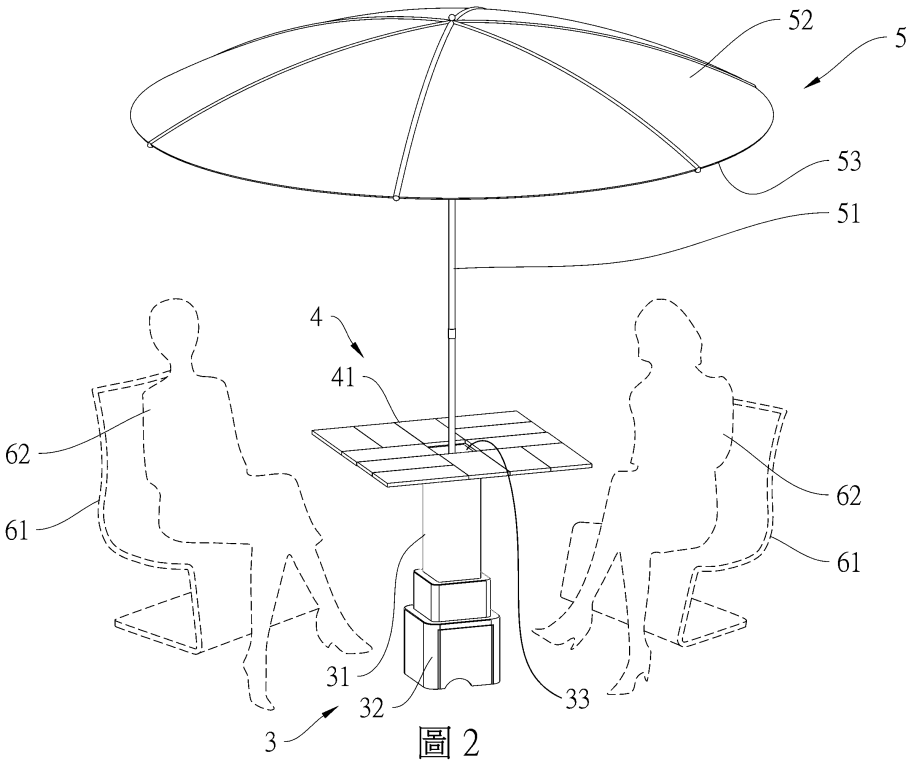

圖 2

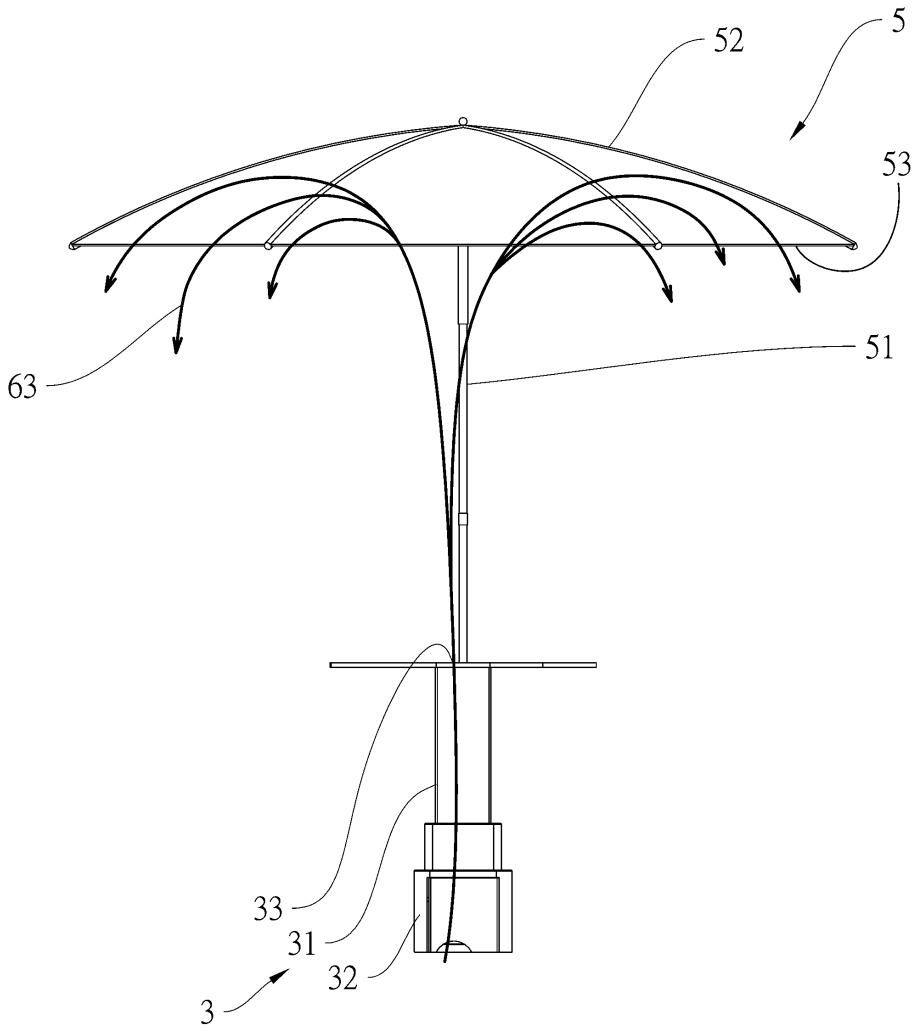

圖 3

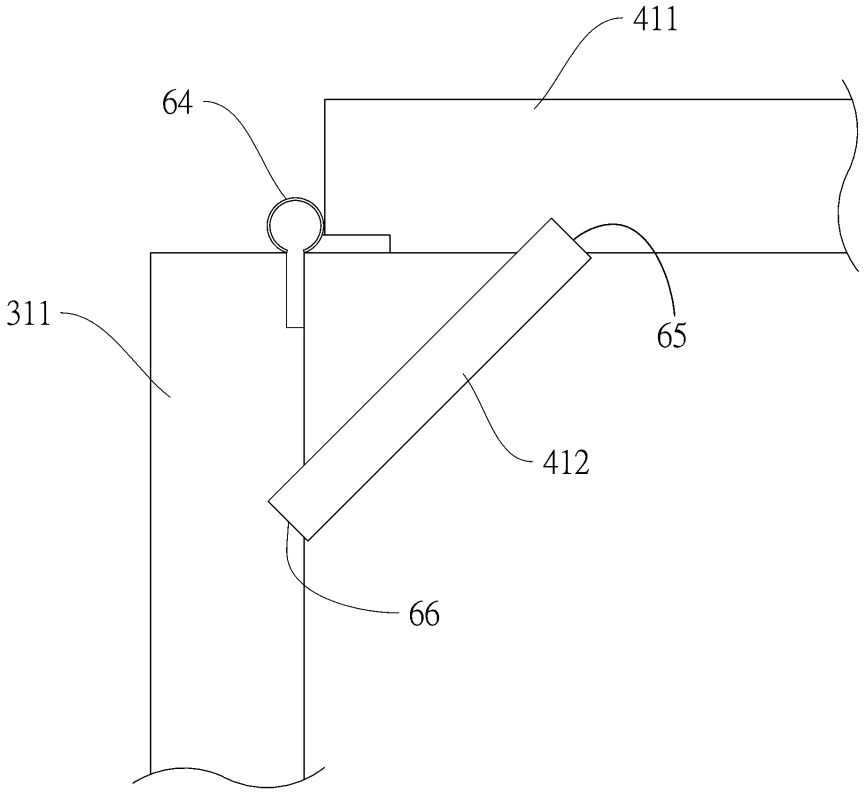

圖 4

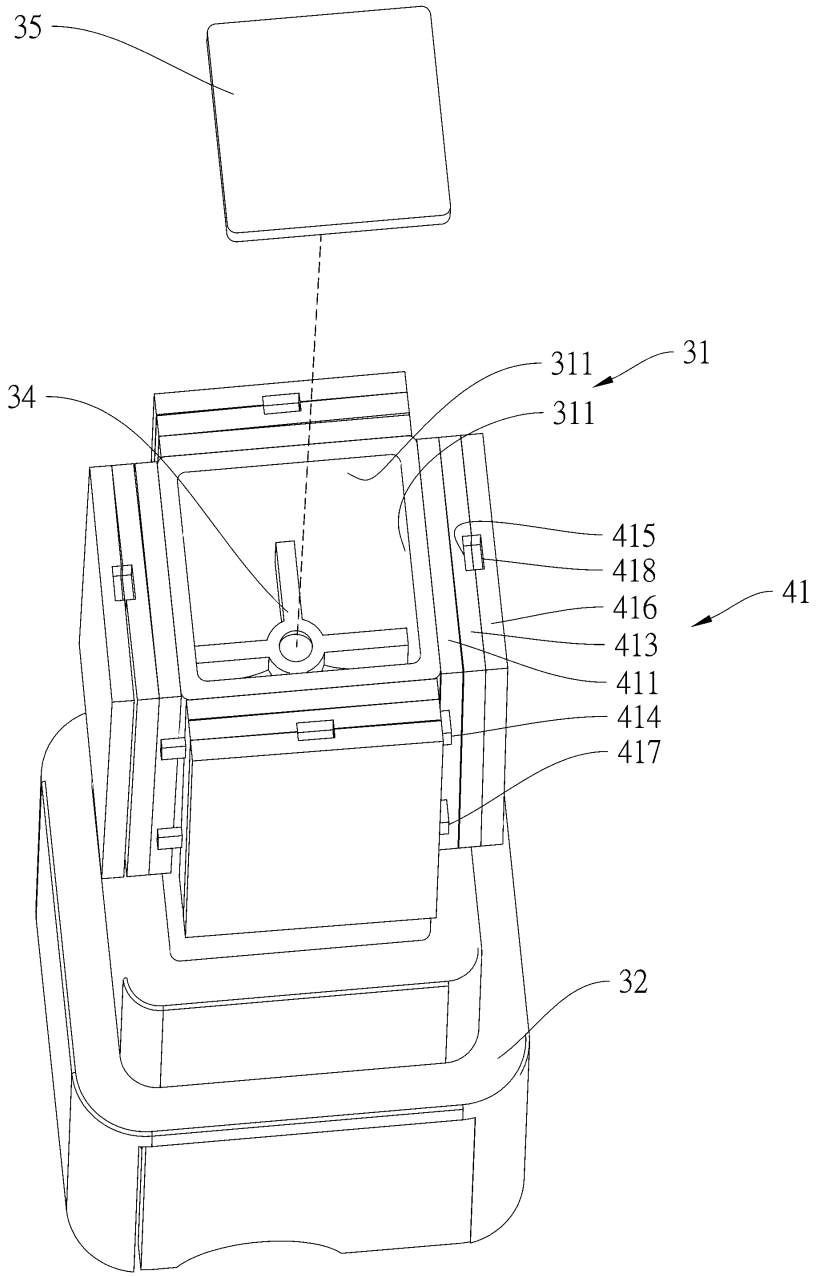

圖 5

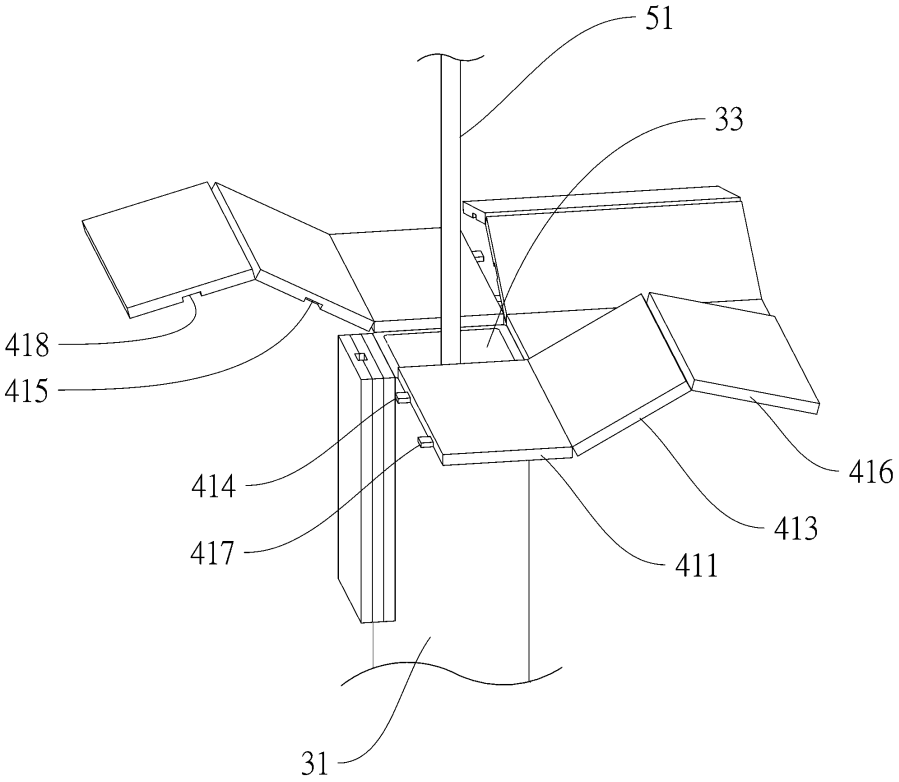

圖 6

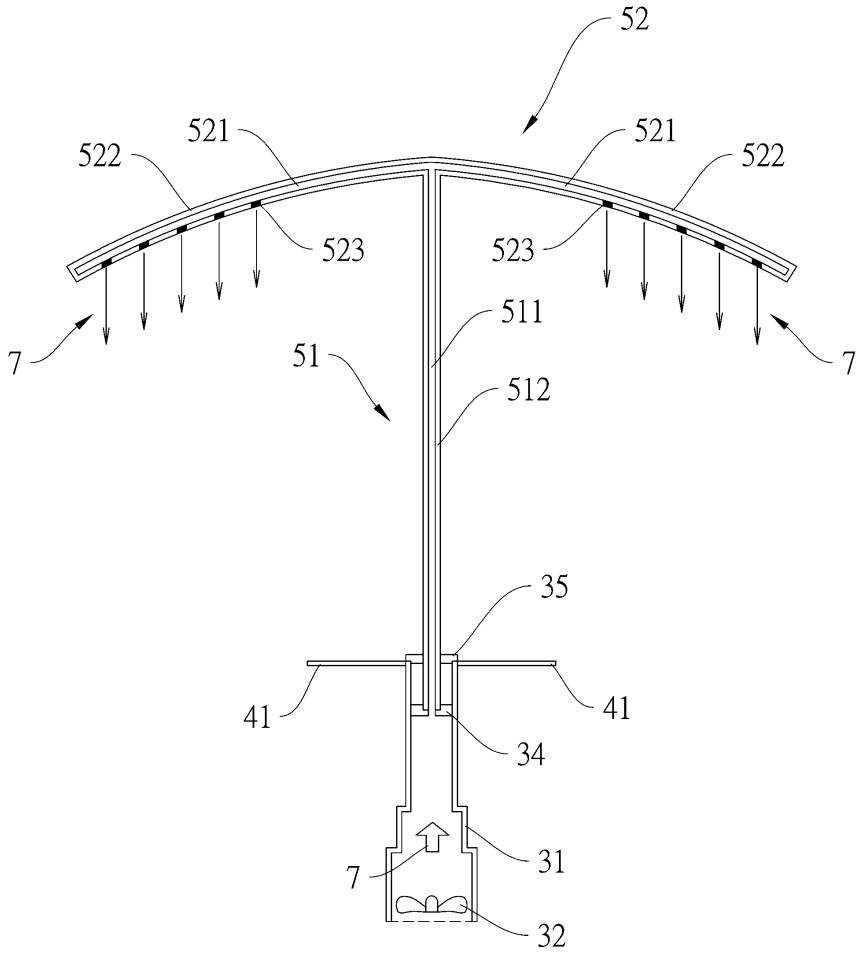

圖 7